bricotendance®

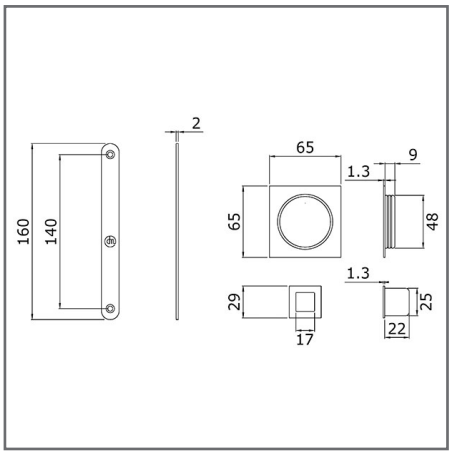

- Facilité de pose
- Fixations fournies

- Bricoleur débutant

- Nécessite 1 personne

- 30 minutes

- Aucun

- Tournevis

- Gants

- Fixations fournies

Kit serrure poignée pour porte à galandage

Fabricant : Design-Mat ®

Réf. : DM3013-03.IN.5

Description :

Matériau : Inox massif

Finition : Brossé

Contenu détaillé du kit :

- 1 tétière borgne en inox brossé

- 2 cuvettes en inox brossé bdc

- 1 tire doigt en inox brossé

Conseils de pose :

Éviter la pose en bord de mer, piscine, hammam, sauna, cuisine industrielle, usine de production. Pour ces environnements préférer la pose de quincailleries en inox 316 ou 316L.

Conseils d’entretien :

Utiliser un produit d'entretien spécifique à l'inox. L'utilisation d'un produit d'entretien non spécifique à l'inox peut entrainer une altération des propriétés du métal et entrainer sa corrosion.